製番	JEC-BN-RLE5N	製品名	ニューマイルドビー 埋込ライトコントロール 正位相制御 消灯機能なし AC100V 500VA	特定電気用品以外の電気用品 第三角法

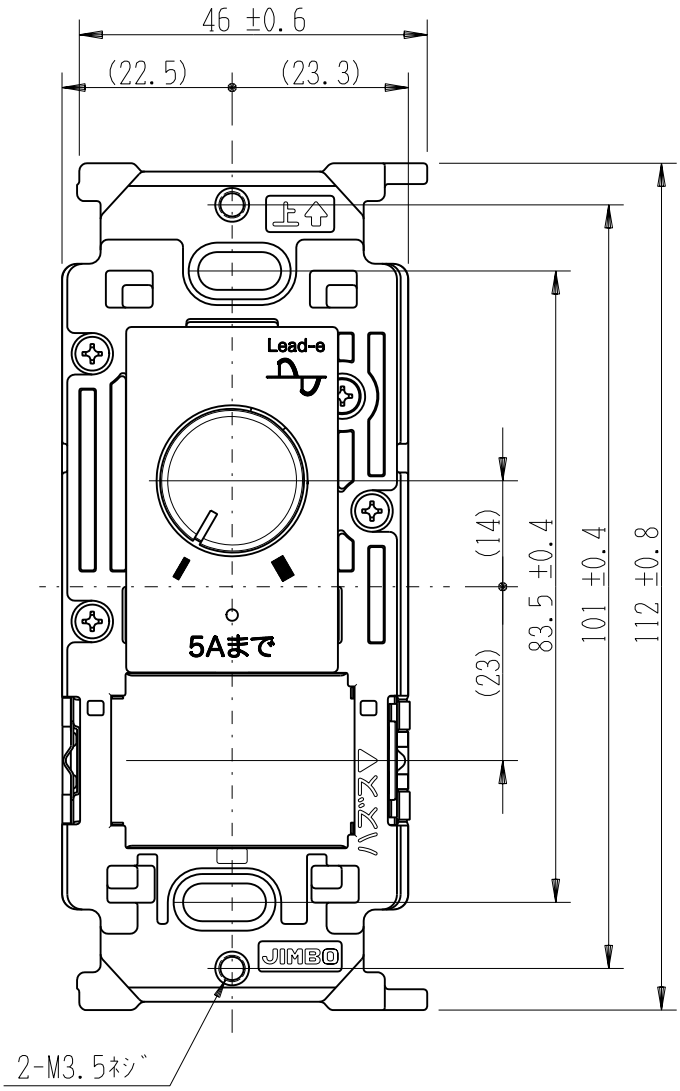

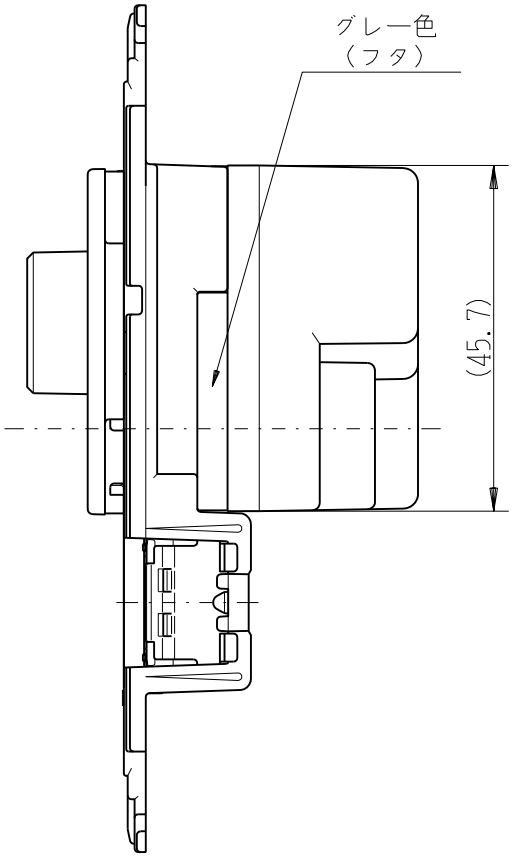

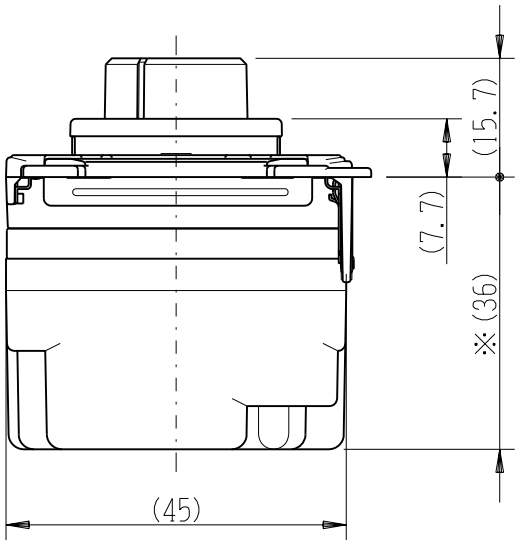

※部寸法は埋込取付時、
壁面からの奥行寸法です。

回路図

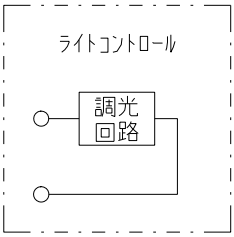

※ 仕様及び外観は商品改良のため、予告なく変更する事がありますので、都度、最新版をご確認ください。

作成	2018年02月08日	神保電器株式会社	