HTLコンセントセット

寸法図

2P 15A125V

品番	色	標準価格
HTL-1500	PW	¥860

2P 15A125V

品番	色	標準価格
HTL-1501	SG	¥1,030

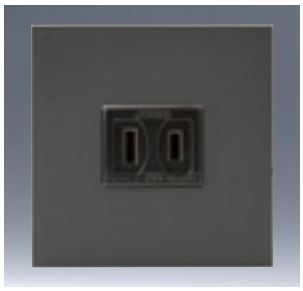

2P 15A125V

品番	色	標準価格
HTL-1502	SB	¥1,030

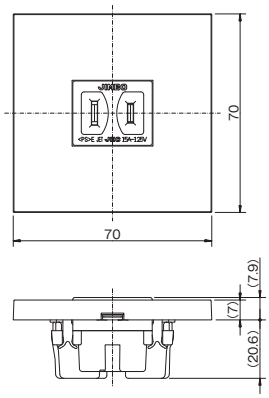

HTL接地コンセントセット

寸法図

E 2PE 15A125V

品番	色	標準価格
HTL-1503	PW	¥1,120

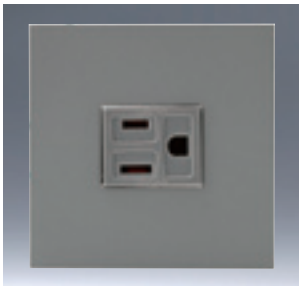

E 2PE 15A125V

品番	色	標準価格
HTL-1504	SG	¥1,340

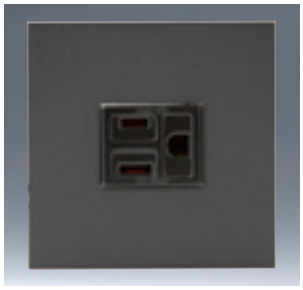

E 2PE 15A125V

品番	色	標準価格
HTL-1505	SB	¥1,340

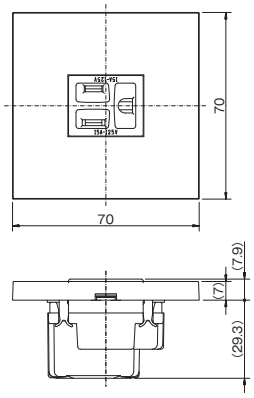

HTL扉付きコンセントセット

寸法図

S 2P 15A125V

品番	色	標準価格
HTL-1506	PW	¥1,090

S 2P 15A125V

品番	色	標準価格
HTL-1507	SG	¥1,380

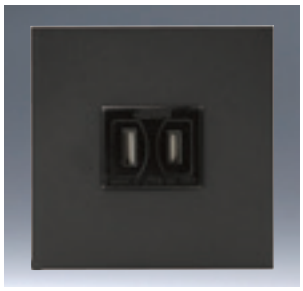

S 2P 15A125V

品番	色	標準価格
HTL-1508	SB	¥1,380

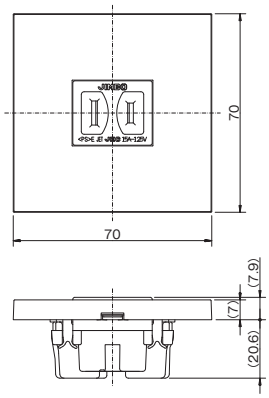

HTLコンセントセット適合はさみ金具

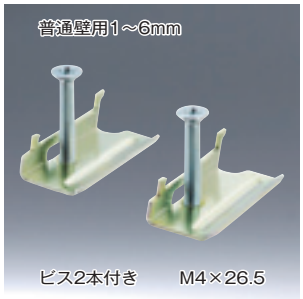

品番	標準価格
BH-6	¥76

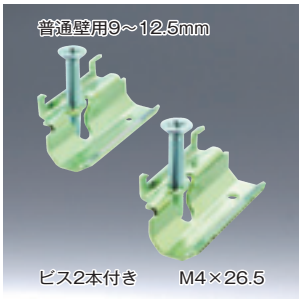

品番	標準価格
BH-12	¥76

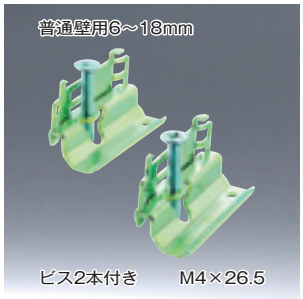

品番	標準価格
BH-18	¥76

品番	標準価格
15189	¥120

掲載の価格には消費税は含まれておりません。

■ホテル向け　ミニ　コンセントプレート　施工例

1. 取付面に取付方法に合わせた開口穴を開けてください。
2. コンセントに電線を結線し、ネジで器具を取付けてください。
3. 取付枠を上下に注意して取付けてください。
4. 取付枠にプレートを上下に注意して取付けてください。

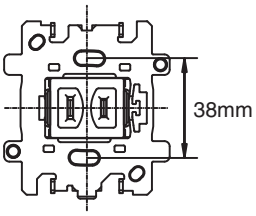

【角穴開口の場合】

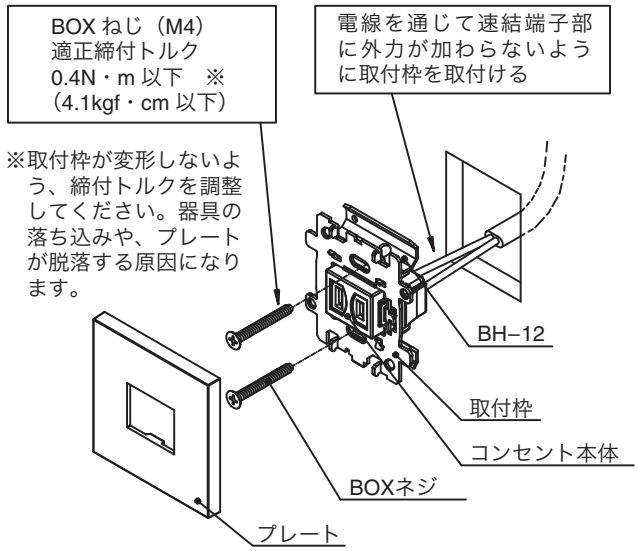

【丸穴開口の場合】

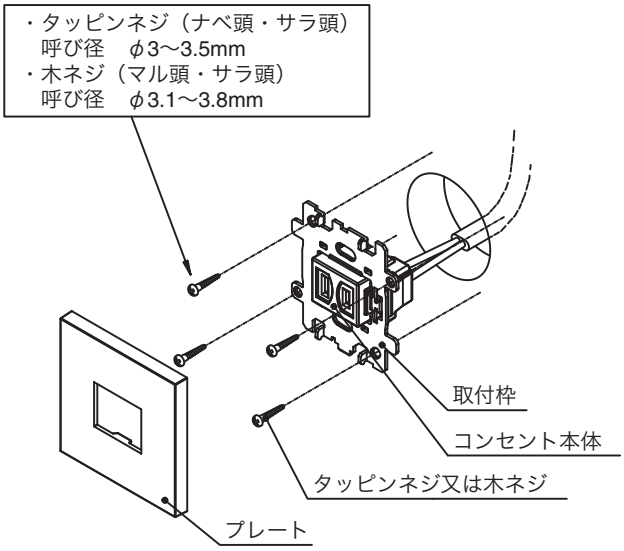

【はさみ金具と角穴開口寸法】

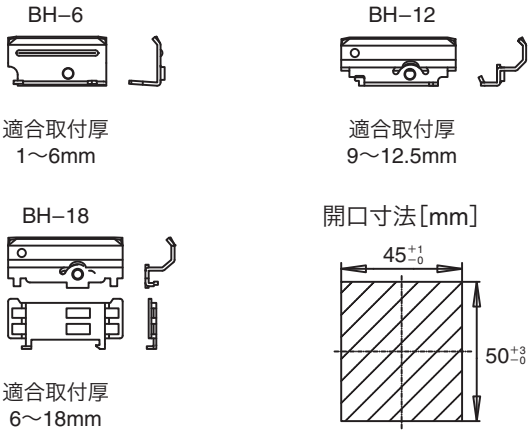

【丸穴開口寸法と取付方法】

・石膏ボードなど、ネジの効かない場所への直付施工はしないでください。
取付面が破損したり、器具が脱落する恐れがあります。
・取付枠の中心を開口穴の中心に合わせるように取付けてください。
・直付施工を行う場合は、ネジの下穴を開けてください。

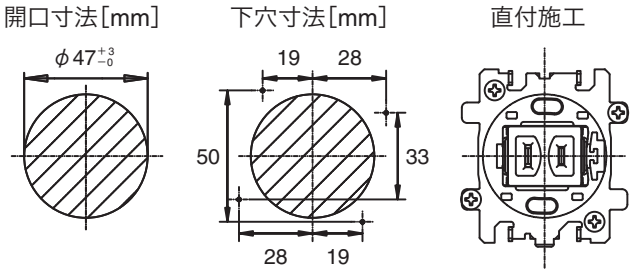

【はさみ金具15189】

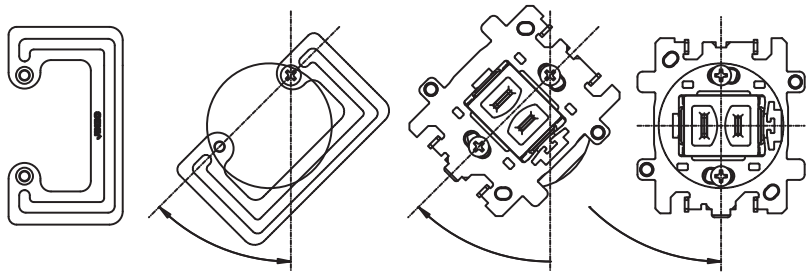

・はさみ金具15189は、角穴・丸穴両方の開口穴にご使用できます。
取付厚に合った長さのBOXネジをご使用ください。
・取付けの際にはさみ金具が取付位置から傾くことがあります。
その場合は、取付枠とはさみ金具のネジ穴を合わせ、ネジを通してから正しい位置で取付けてください。

【適合ボックス】

未来工業のSBP−1Hがご使用になれます。
ボックス工事の開口寸法及び施工の詳細は、
未来工業のカタログをご確認ください。